Technisches Detail:

Saxoboard Runddusche, 150 x 150 cm, 200 cm hoch

Alle Modelle werden auch kostenfrei spiegel-
verkehrt und in Zwischengrößen geliefert!

Isometrische Ansicht
Maßstab 1:20

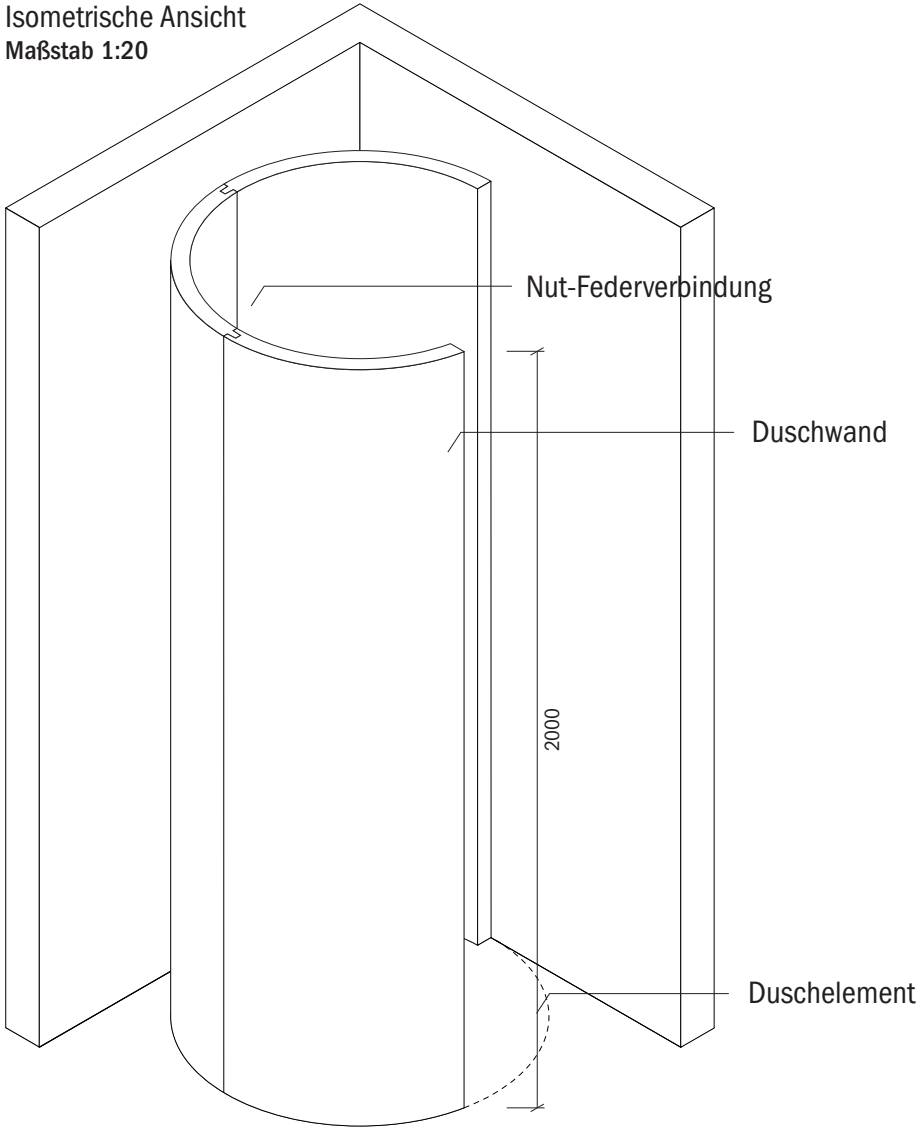

Artikelbeschreibung:

- Duschelement inkl. Abfluss mit Edelstahlrost (Duschelement mit waagerechtem o. senkrechtem Abgang, Einbauhöhe wahlweise)
- bestehend aus separaten Wänden
- Montagekleber für Einzelwände
- mit Glasfasergewebe gespachtelt o. ungespachtelt
- ausreichen Wand- und Bodenhalter zur Befestigung

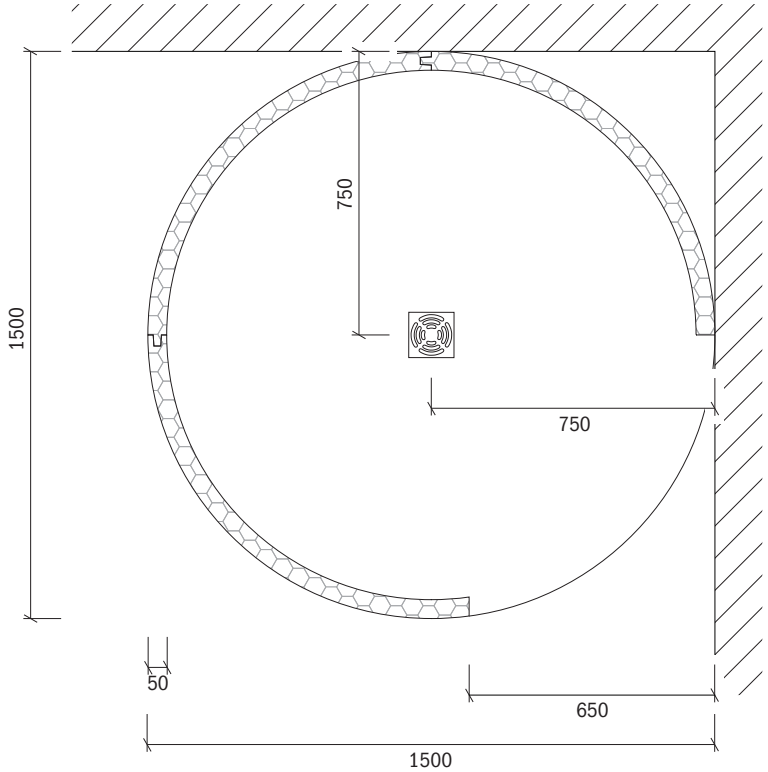

Draufsicht
Maßstab 1:20

Wand
EPS-Hartschaum

Saxoboard Wellness & Duschsysteme GmbH
Eichenallee 9
01558 Großenhain

Servicetelefon 03522 / 52 84 90
Fax 03522 / 52 84 91
E-Mail info@saxoboard.net
Internet www.saxoboard.net

* optional erhältlich

SAXOBOARD®.net
Wellness & Duschsysteme GmbH